THIS DOCUMENT IS THE EXCLUSIVE PROPERTY OF FEDERAL-MOGUL / GLYCO. ALL RIGHTS, INCLUDING PATENTS, TRADEMARKS AND LEGAL CLAIMS ARE RESERVED. NO RIGHTS ARE TRANSFERRED OR ABONDONED BY FEDERAL-MOGUL / GLYCO WHEN SUBMITTING THIS DOCUMENT. ANY DUPLICATION, TRANSFER, RECORDING OR ANY OTHER USE FOR INTERNAL OR EXTERNAL PURPOSES NEEDS THE PRIOR EXPRESSED WRITTEN CONSENT OF FEDERAL-MOGUL / GLYCO.

Dieses Dokument ist Geschaefts- u. Betriebsgeheimnis von FEDERAL-MOGUL / GLYCO. Alle Rechte daran u. daraus, insbesondere Patent-, Marken- u. Gebrauchsmusterrechte sind vorbehalten. Mit der Uebergabe werden von FEDERAL-MOGUL / GLYCO keine Rechte uebertragen oder aufgegeben. Jede Vervielfaeltigung, Weitergabe, Speicherung oder sonstige Nutzung zu eigenen oder fremden Zwecken bedarf der Zustimmung von FEDERAL-MOGUL / GLYCO.

ONLY FOR INFORMATION - WITHOUT ENGAGEMENT OR WARRANTY / Nur zur Information - ohne Gewaehr und Garantie
SUBJECT TO CHANGE / Aenderungen vorbehalten

NOT SCALED! Nicht maszstaeblich!

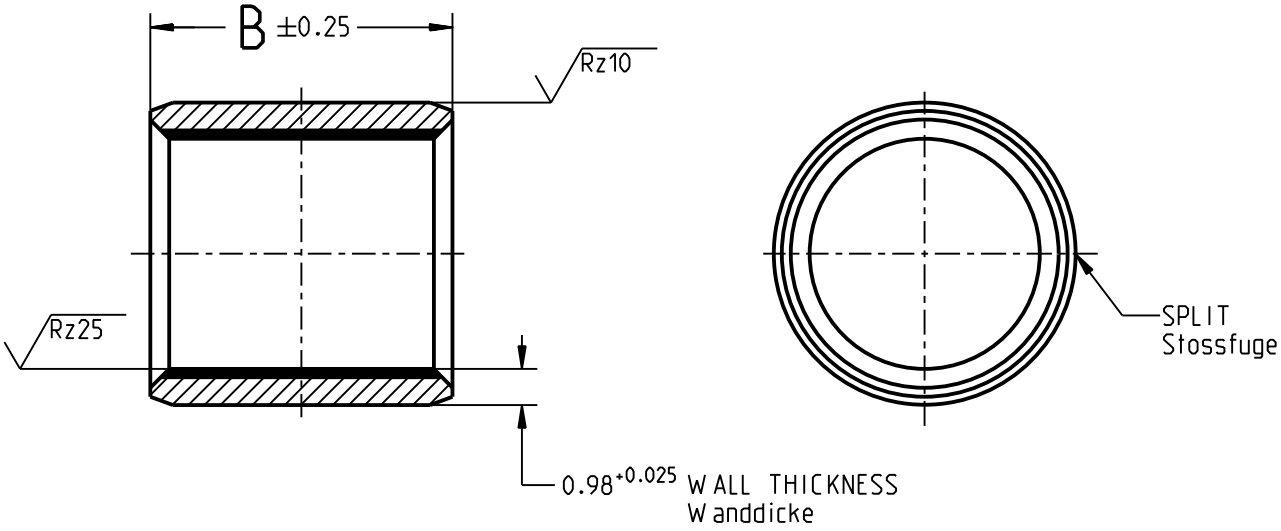

DESIGNATION Bestellbezeichnung	B (mm) WIDTH Breite	(g) WEIGHT CALCULATED Gewicht errechnet
PG 08 10 12 F	12	2.5
PG 08 10 10 F	10	2.1
PG 08 10 08 F	8	1.7
PG 08 10 06 F	6	1.2

HOUSING BORE / Gehaeusebohrung	=	Ø10 H7 (10.000 / 10.015)
SHAFT / Welle	=	Ø8 f7 (7.972 / 7.987)
CLEARANCE / Spiel	=	0.003 / 0.083

INSTALLATION REFERENCE SEE CATALOG / Einbauhinweise siehe Katalog

MATERIAL:
Werkstoff:
GLYCODUR F G-92
verzinnt TIN PLATED

SURFACE FINISH / Oberflaechen — ISO 1302 - 2002

Rz100 ( ) ISO 13715

DEFORMATION DUE TO FORMING PERMISSIBLE. Verformungen durch das Rundbiegen sind zulaessig.

FEDERAL MOGUL GLYCO

© Federal-Mogul. All rights reserved

NORMPROGRAMM

REVISION DATE Revisionsdatum	PART NAME Benennung	DRAWING NO. Unterlagen-Nr.
21.10.16	BUSHING Buchse	TAB PG 08 10 F